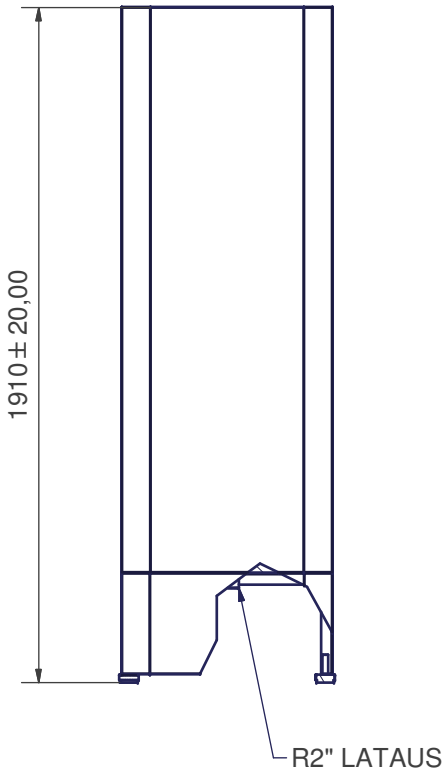
1910 ± 20,00
R2" LATAUS

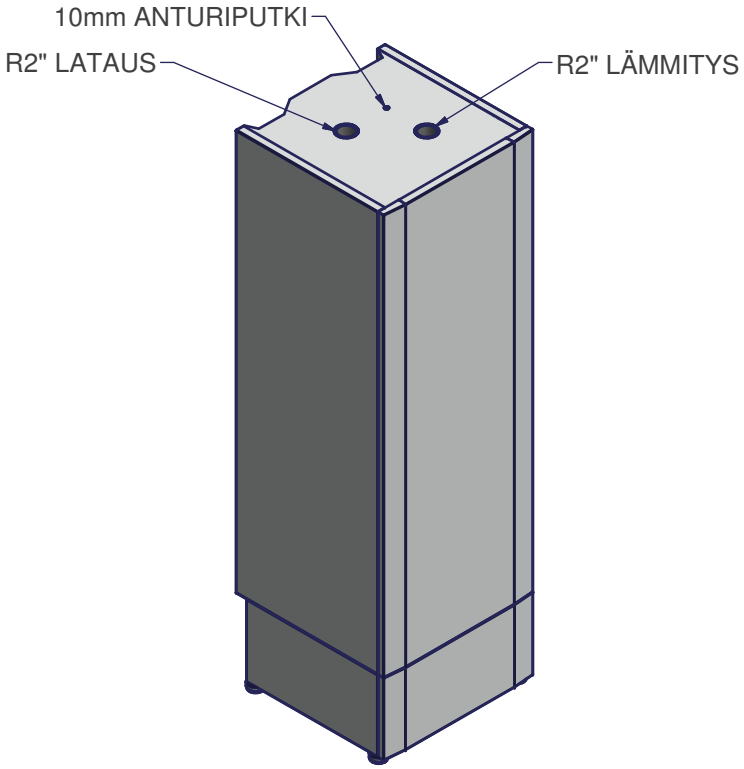
10mm ANTURIPUTKI
R2" LATAUS
R2" LÄMMITYS

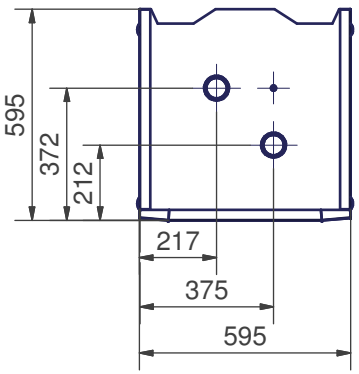
595
372
212
217
375
595