# GEBWELL KL-KYTKENTÄKAAVIO
# PIENTALOKESKUS G-POWER-2/100 EASY

GEBWELL

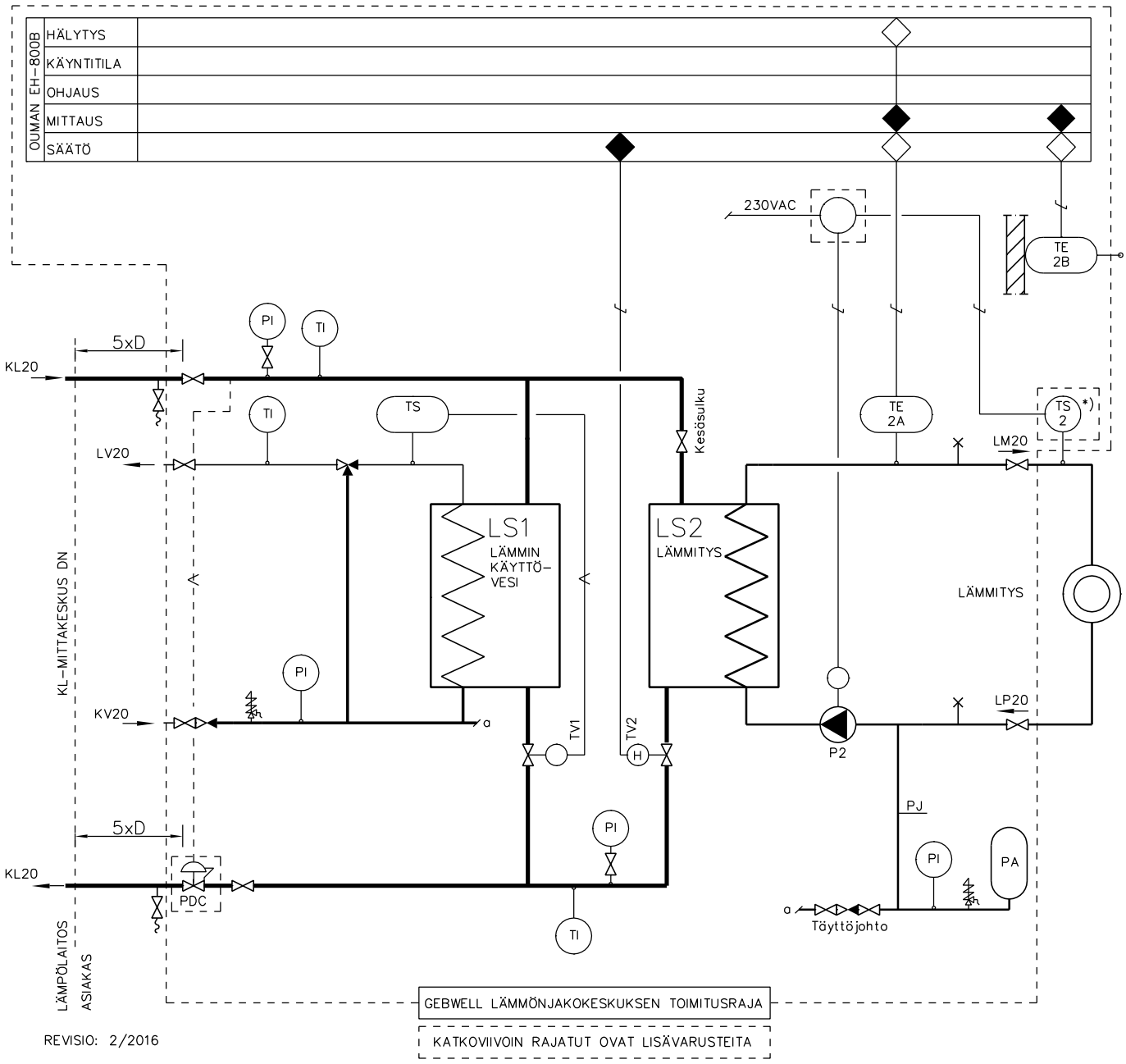


REVISIO: 2/2016

## TOIMINTASELOSTUS

KÄYTTÖVESI

OMAVOIMAINEN SÄÄTÖVENTTIILI TV1 SÄÄTÄÄ KÄYTTÖVEDEN LÄMPÖTILAA MITTAUSANTURIN TS PERUSTEELLA. OMAVOIMAISELLA 3-TIEVENTTIILILLÄ PIDETÄÄN KÄYTTÖVEDEN LÄMPÖTILA ASETUSARVON MUKAISENA (+58°C ).

LÄMMITYS

SÄÄTÖJÄRJESTELMÄ OHJAA SÄÄTÖVENTTIILIÄ TV2 MENOVEDEN MITTAUSANTURIN TE2A JA ULKOANTURIN TE2B MITTAUSARVOJEN PERUSTEELLA, PITÄEN MENOVEDEN LÄMPÖTILAN SÄÄTÖKÄYRÄN MUKAISENA.

LÄMMITYKSEN YLILÄMPÖTILASUOJAUS (lisävaruste)

MENOVEDEN LÄMPÖTILAN RAJOITUSTERMOSTAATTI TS2 PYSÄYTTÄÄ LÄMMITYSPUMPUN P2, VERKOSTON MENOVEDEN LÄMPÖTILAN NOUSTESSA YLI ASETETUN RAJA-ARVON. PUMPPU KÄYNNISTYY UUDESTAAN LÄMPÖTILAN LASKETTUA 8°C ASETETUN RAJA-ARVON ALLE.

*) = Termostaatti asennetaan mahdollisimman kaus (min. 2,0m) päähän siirtimestä. Termostaatin ympäriltä on putki jätettävä eristämättä.
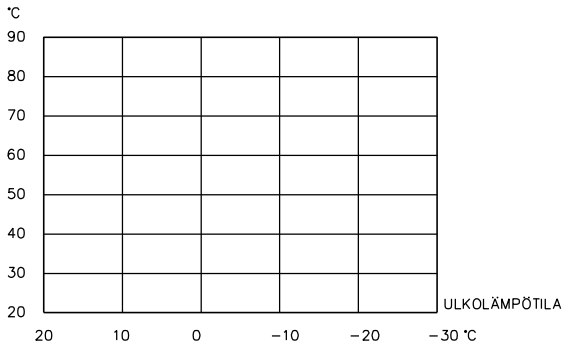
LÄMMITYSVERKON TOIMINTALÄMPÖTILAT