GEBWELL KL-KYTKENTÄKAAVIO
PIENTALOKESKUS G-POWER-2/100

GEBWELL

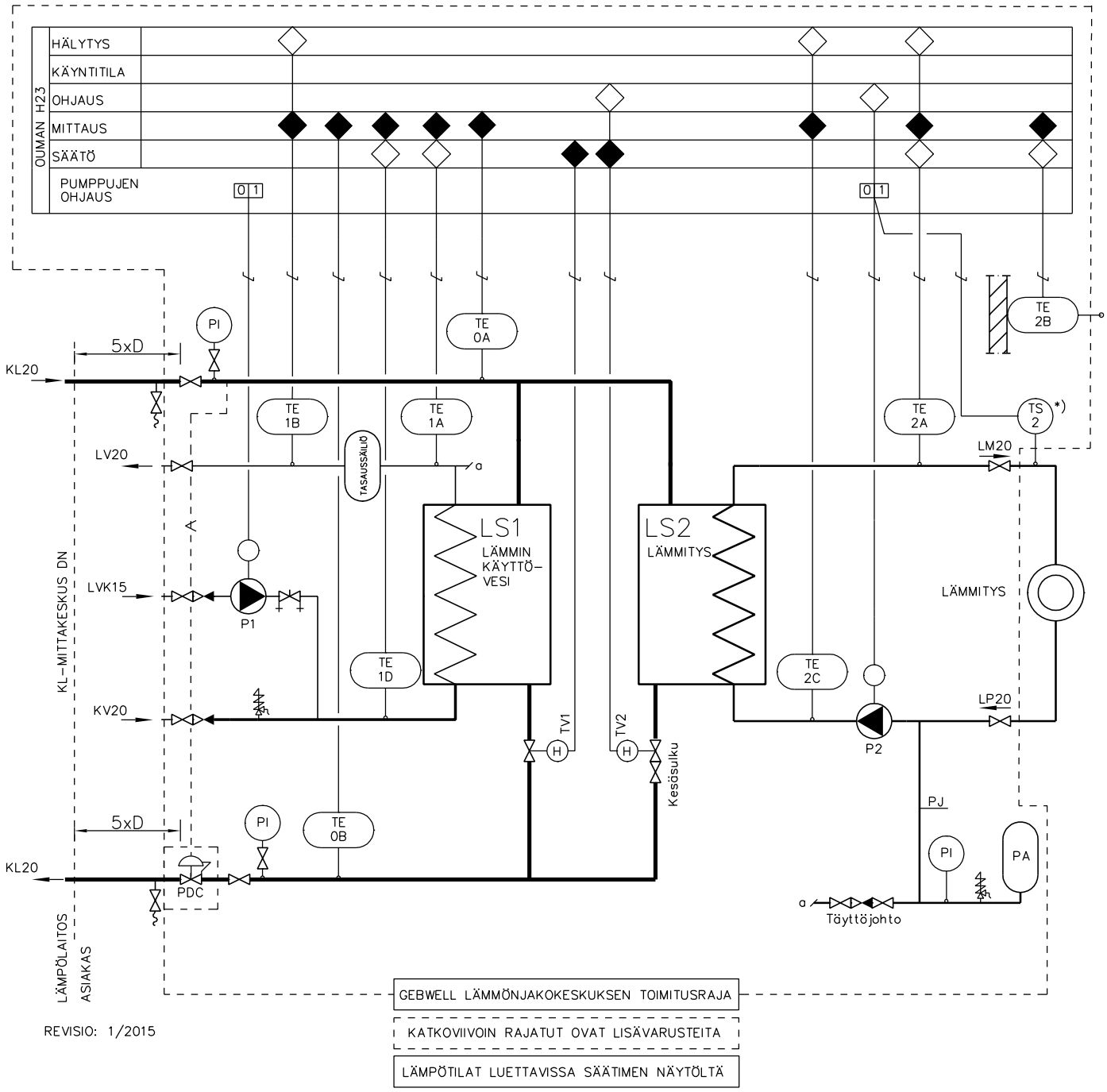

REVISIO: 1/2015

TOIMINTASELOSTUS

KÄYTTÖVESI

PUMPPU P1 KÄY AINA.
SÄÄTÖJÄRJESTELMÄ OHJAA SÄÄTÖVENTTIILIÄ TV1 KÄYTTÖVEDEN MITTAUSANTURIN TE1A MITTAUSARVON PERUSTEELLA, PITÄEN KÄYTTÖVEDENLÄMPÖTILAN TE1B ASETUSARVON MUKAISENA (+58°C).

LÄMMITYS

SÄÄTÖJÄRJESTELMÄ OHJAA SÄÄTÖVENTTIILIÄ TV2 MENOVEDEN MITTAUSANTURIN TE2A JA ULKOANTURIN TE2B MITTAUSARVOJEN PERUSTEELLA, PITÄEN MENOVEDEN LÄMPÖTILAN SÄÄTÖKÄYRÄN MUKAISENA.

LÄMMITYKSEN YLILÄMPÖTILASUOJAUS

MENOVEDEN LÄMPÖTILAN RAJOITUSTERMOSTAATTI TS2 PYSÄYTTÄÄ LÄMMITYSPUMPUN P2, VERKOSTON MENOVEDEN LÄMPÖTILAN NOUSTESSA YLI ASETETUN RAJA-ARVON. PUMPPU KÄYNNISTYY UUDESTAAN LÄMPÖTILAN LASKETTUA 8°C ASETETUN RAJA-ARVON ALLE.

*) = Termostaatti asennetaan mahdollisimman kaus (min. 2,0m) päähän siirtimestä. Termostaatin ympäriltä on putki jätettävä eristämättä.

LÄMMITYSVERKON TOIMINTALÄMPÖTILAT

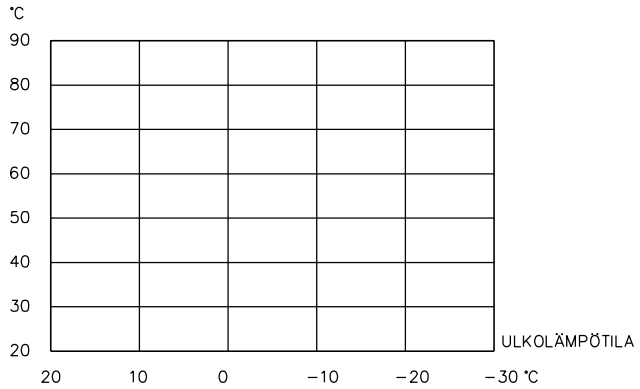

GEBWELL KL-KYTKENTÄKAAVIO
PIENTALOKESKUS G-POWER-2/100 EASY

GEBWELL

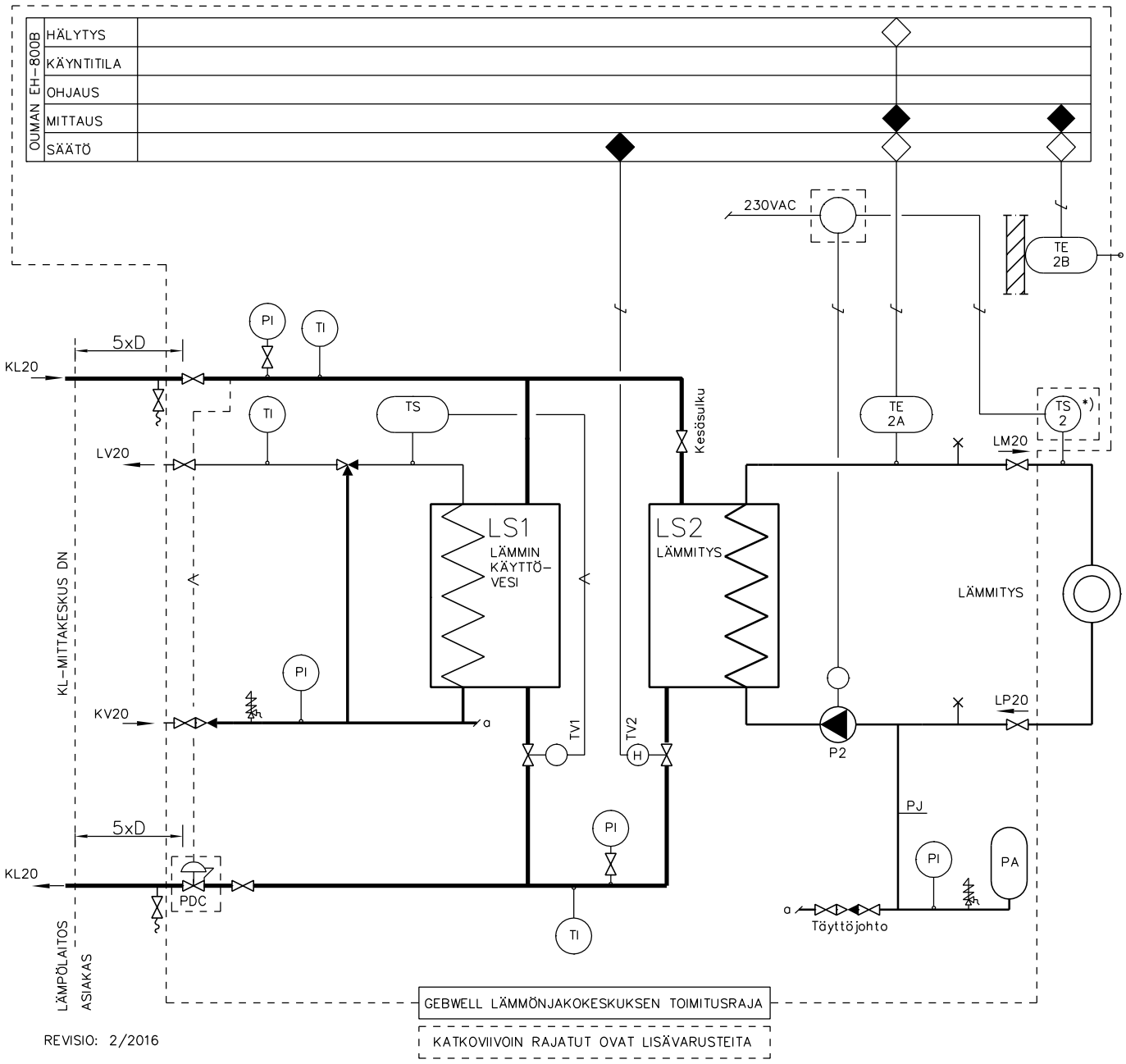

REVISIO: 2/2016

TOIMINTASELOSTUS

KÄYTTÖVESI

OMAVOIMAINEN SÄÄTÖVENTTIILI TV1 SÄÄTÄÄ KÄYTTÖVEDEN LÄMPÖTILAA MITTAUSANTURIN TS PERUSTEELLA. OMAVOIMAISELLA 3-TIEVENTTIILILLÄ PIDETÄÄN KÄYTTÖVEDEN LÄMPÖTILA ASETUSARVON MUKAISENA (+58°C).

LÄMMITYS

SÄÄTÖJÄRJESTELMÄ OHJAA SÄÄTÖVENTTIILIÄ TV2 MENOVEDEN MITTAUSANTURIN TE2A JA ULKOANTURIN TE2B MITTAUSARVOJEN PERUSTEELLA, PITÄEN MENOVEDEN LÄMPÖTILAN SÄÄTÖKÄYRÄN MUKAISENA.

LÄMMITYKSEN YLILÄMPÖTILASUOJAUS (lisävaruste)

MENOVEDEN LÄMPÖTILAN RAJOITUSTERMOSTAATTI TS2 PYSÄYTTÄÄ LÄMMITYSPUMPUN P2, VERKOSTON MENOVEDEN LÄMPÖTILAN NOUSTESSA YLI ASETETUN RAJA-ARVON. PUMPPU KÄYNNISTYY UUDESTAAN LÄMPÖTILAN LASKETTUA 8°C ASETETUN RAJA-ARVON ALLE.

*) = Termostaatti asennetaan mahdollisimman kaus (min. 2,0m) päähän siirtimestä. Termostaatin ympäriltä on putki jätettävä eristämättä.

LÄMMITYSVERKON TOIMINTALÄMPÖTILAT

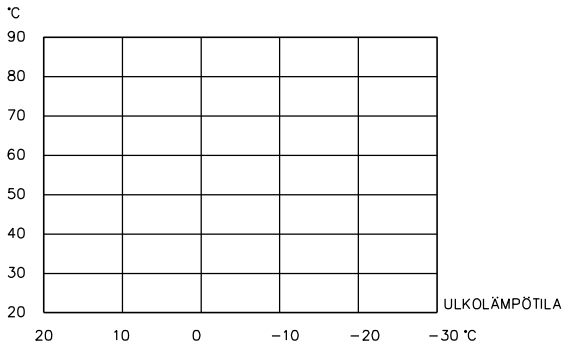

GEBWELL KL-KYTKENTÄKAAVIO
PIENTALOKESKUS G-POWER-2/150

GEBWELL

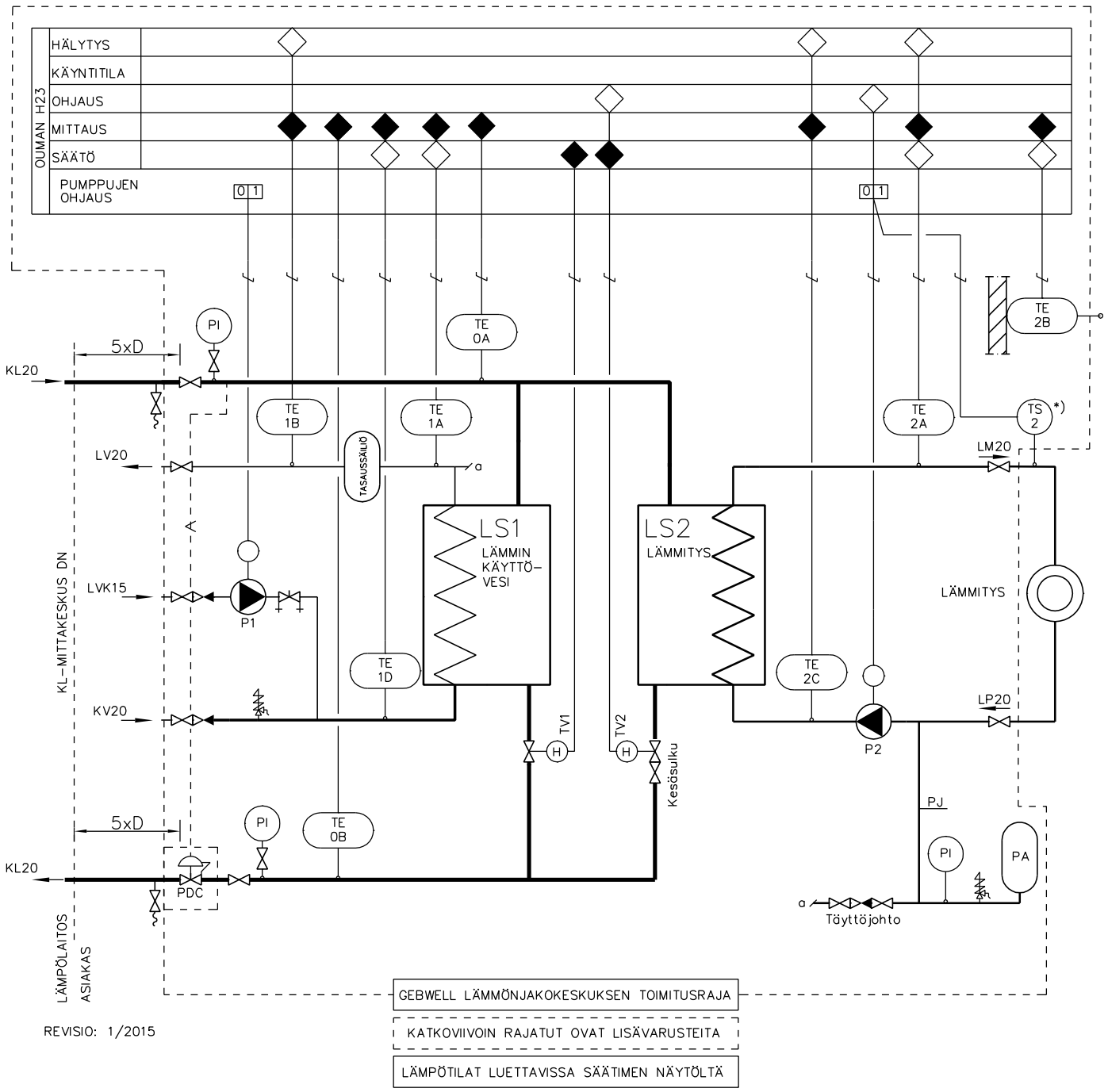

REVISIO: 1/2015

TOIMINTASELOSTUS

KÄYTTÖVESI

PUMPPU P1 KÄY AINA.
SÄÄTÖJÄRJESTELMÄ OHJAA SÄÄTÖVENTTIILIÄ TV1 KÄYTTÖVEDEN MITTAUSANTURIN TE1A MITTAUSARVON PERUSTEELLA, PITÄEN KÄYTTÖVEDENLÄMPÖTILAN TE1B ASETUSARVON MUKAISENA (+58°C).

LÄMMITYS

SÄÄTÖJÄRJESTELMÄ OHJAA SÄÄTÖVENTTIILIÄ TV2 MENOVEDEN MITTAUSANTURIN TE2A JA ULKOANTURIN TE2B MITTAUSARVOJEN PERUSTEELLA, PITÄEN MENOVEDEN LÄMPÖTILAN SÄÄTÖKÄYRÄN MUKAISENA.

LÄMMITYKSEN YLILÄMPÖTILASUOJAUS

MENOVEDEN LÄMPÖTILAN RAJOITUSTERMOSTAATTI TS2 PYSÄYTTÄÄ LÄMMITYSPUMPUN P2, VERKOSTON MENOVEDEN LÄMPÖTILAN NOUSTESSA YLI ASETETUN RAJA-ARVON. PUMPPU KÄYNNISTYY UUDESTAAN LÄMPÖTILAN LASKETTUA 8°C ASETETUN RAJA-ARVON ALLE.

*) = Termostaatti asennetaan mahdollisimman kaus (min. 2,0m) päähän siirtimestä.
Termostaatin ympäriltä on putki jätettävä eristämättä.

LÄMMITYSVERKON TOIMINTALÄMPÖTILAT

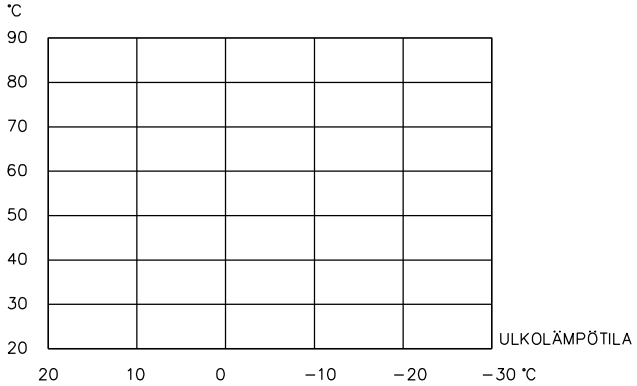

GEBWELL KL–KYTKENTÄKAAVIO
PIENTALOKESKUS G–POWER–2/200

GEBWELL

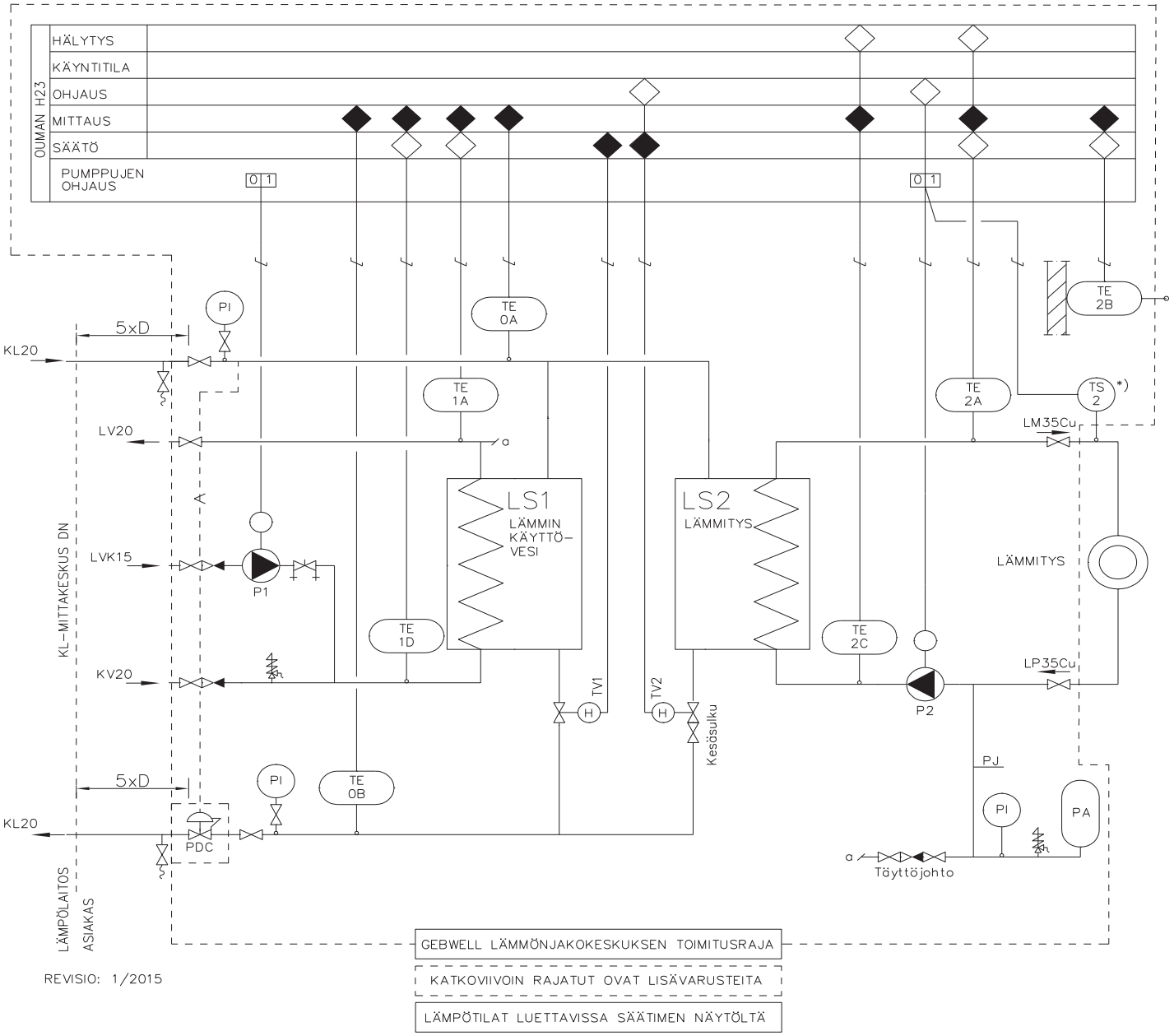

REVISIO: 1/2015

TOIMINTASELOSTUS

KÄYTTÖVESI

PUMPPU P1 KÄY AINA.
SÄÄTÖJÄRJESTELMÄ OHJAA SÄÄTÖVENTTIILIÄ TV1 KÄYTTÖVEDEN MITTAUSANTURIN TE1A MITTAUSARVON PERUSTEELLA, PITÄEN KÄYTTÖVEDENLÄMPÖTILAN ASETUSARVON MUKAISENA (+58°C).

LÄMMITYS

SÄÄTÖJÄRJESTELMÄ OHJAA SÄÄTÖVENTTIILIÄ TV2 MENOVEDEN MITTAUSANTURIN TE2A JA ULKOANTURIN TE2B MITTAUSARVOJEN PERUSTEELLA, PITÄEN MENOVEDEN LÄMPÖTILAN SÄÄTÖKÄYRÄN MUKAISENA.

LÄMMITYKSEN YLILÄMPÖTILASUOJAUS

MENOVEDEN LÄMPÖTILAN RAJOITUSTERMOSTAATTI TS2 PYSÄYTTÄÄ LÄMMITYSPUMPUN P2, VERKOSTON MENOVEDEN LÄMPÖTILAN NOUSTESSA YLI ASETETUN RAJA–ARVON. PUMPPU KÄYNNISTYY UUDESTAAN LÄMPÖTILAN LASKETTUA 8°C ASETETUN RAJA–ARVON ALLE.

*) = Termostaatti asennetaan mahdollisimman kaus (min. 2,0m) päähän siirtimestä.
Termostaatin ympäriltä on putki jätettävä eristämättä.

LÄMMITYSVERKON TOIMINTALÄMPÖTILAT

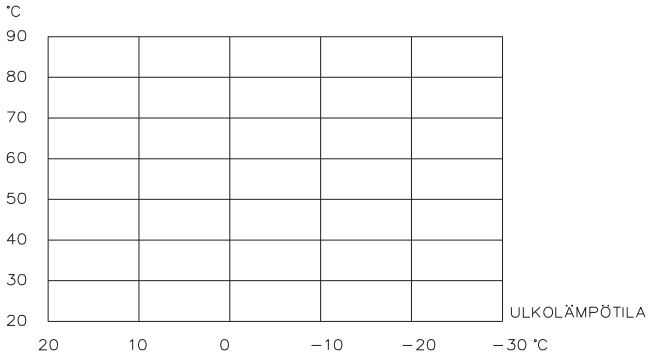

GEBWELL KL–KYTKENTÄKAAVIO
PIENTALOKESKUS G–POWER–3/100

GEBWELL

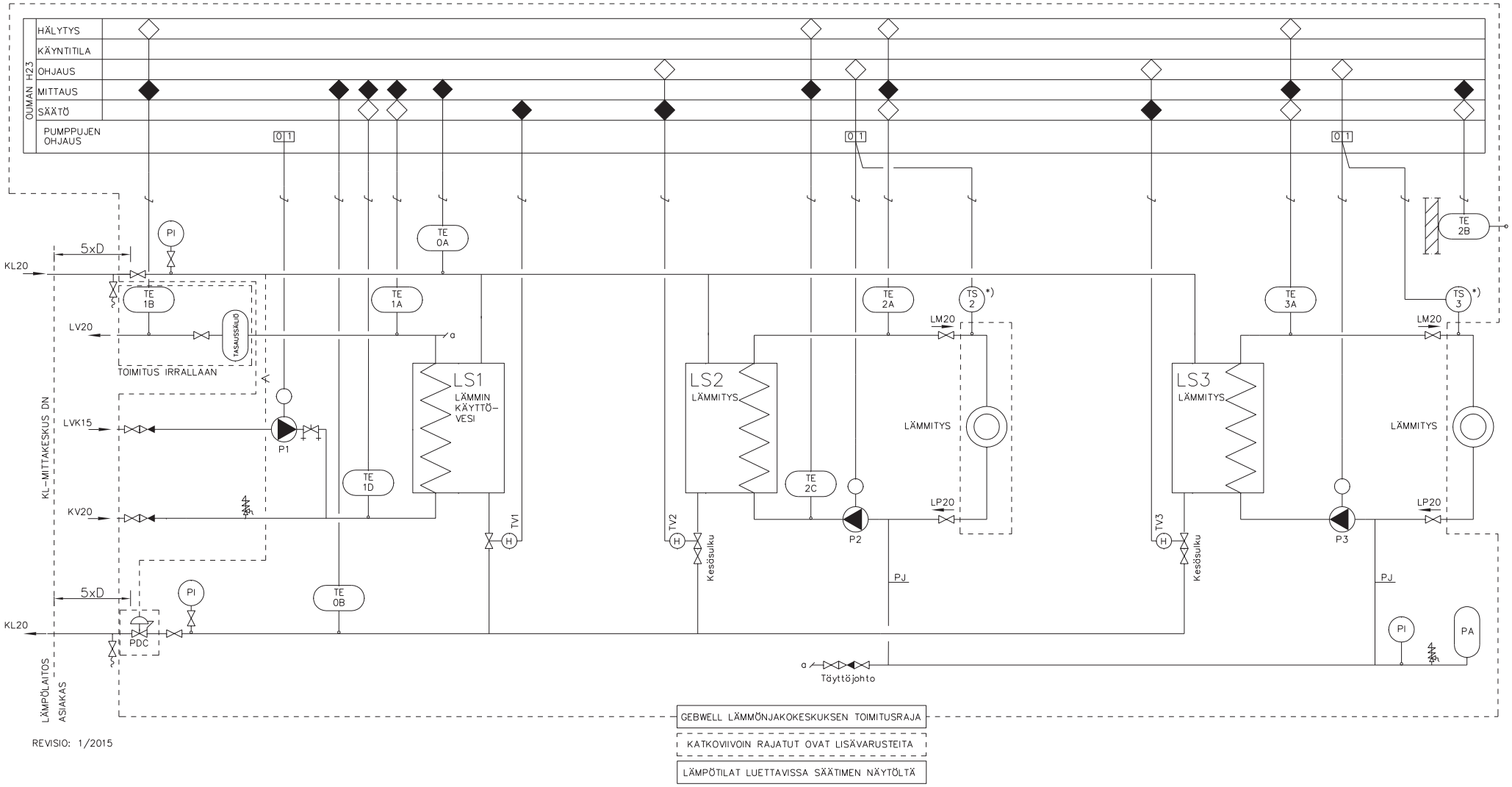

REVISIO: 1/2015

TOIMINTASELOSTUS

KÄYTTÖVESI

PUMPPU P1 KÄY AINA.
SÄÄTÖJÄRJESTELMÄ OHJAA SÄÄTÖVENTTIILIÄ TV1 KÄYTTÖVEDEN MITTAUSANTURIN TE1A MITTAUSARVON PERUSTEELLA, PITÄEN KÄYTTÖVEDENLÄMPÖTILAN TE1B ASETUSARVON MUKAISENA (+58°C).

LÄMMITYS

SÄÄTÖJÄRJESTELMÄ OHJAA SÄÄTÖVENTTIILIÄ TV2 MENOVEDEN MITTAUSANTURIN TE2A JA ULKOANTURIN TE2B MITTAUSARVOJEN PERUSTEELLA, PITÄEN MENOVEDEN LÄMPÖTILAN SÄÄTÖKÄYRÄN MUKAISENA.

LÄMMITYKSEN YLILÄMPÖTILASUOJAUS

MENOVEDEN LÄMPÖTILAN RAJOITUSTERMOSTAATTI TS2/TS3 PYSÄYTTÄÄ LÄMMITYSPUMPUN P2/P3, VERKOSTON MENOVEDEN LÄMPÖTILAN NOUSTESSA YLI ASETETUN RAJA–ARVON. PUMPPU KÄYNNISTYY UUDESTAAN LÄMPÖTILAN LASKETTUA 8°C ASETETUN RAJA–ARVON ALLE.

*) = Termostaatti asennetaan mahdollisimman kaus (min. 2,0m) päähän siirtimestä. Termostaatin ympäriltä on putki jätettävä eristämättä.

LÄMMITYSVERKON TOIMINTALÄMPÖTILAT

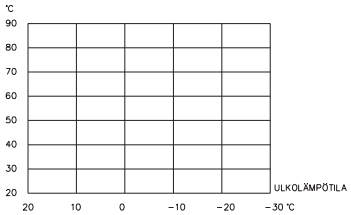
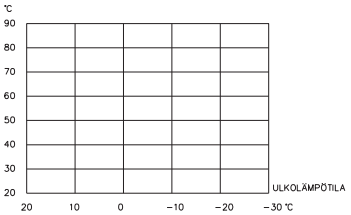
LÄMMITYSVERKON TOIMINTALÄMPÖTILAT